REMKO

STACIONÁRNÍ TEPLOVZDUŠNÉ TOPNÉ SOUSTAVY

Stacionární topné automaty
Podstropní ventilační jednotky
Stropní topné jednotky
Podstropní ventilátory

Kvalita se systémem

RYCHLÉ TEPLO, PŘIZPŮSOBENÉ POTŘEBĚ

Teplovzdušné topné systémy zajišťují vzduch pro pohodu při práci s ohromující jednoduchostí, ale přitom vysoce efektivně

Je jedno, zda se jedná o vytápění výrobních prostor, produkčních, prodejních výstavních a sportovních hal nebo skleníků.
Stacionární teplovzdušné systémy REMKO se starají o to, aby byli lidé spokojeni.
A to vám můžeme zaručit:

- Teplo je dostupné okamžitě, bez roztápění
- Volitelně s plně automatickou regulaci
- Vysoká bezpečnost provozu při dlouhé životnosti

Okamžité teplo se teplovzdušnými topnými systémy získá nasáváním čerstvého vzduchu nebo mícháním a recirkulací vzduchu

Provoz s čerstvým vzduchem

- Ohřívaný vzduch se nasává přímo z volného prostoru. Tento způsob zaručuje při vhodných venkovních podmínkách čistý a svěží vzduch.
- V létě se u provozu s čerstvým vzduchem přivádí svěží vzduch zvenčí do místnosti (pouze se větrá, není tedy topný provoz).

Provoz se směšovaným vzduchem

- Podle nastavení se nasává více nebo méně čerstvého vzduchu spolu se vzduchem z místnosti. Tento způsob redukuje náklady na topení, protože se používá již předehřátý vzduch z vytopené místnosti a na druhé straně je plně kryta nutná potřeba čerstvého vzduchu.

Provoz s cirkulací

- Vzduch se nasává z vytápěného prostoru a po ohřevu se vyfukuje zpět do stejného prostoru. Tento způsob nabízí nejnižší provozní náklady, protože se vždy ohřívá již předehřátý vzduch.

Nehlučné teplovzdušné topné automaty REMKO, když je topným mediem teplá voda

Teplá voda jako topné medium není žádným problémem pro teplovodní topné automaty REMKO. Bez velkých nákladů lze přístroje namontovat na stěnu nebo na strop.

Rozsáhlý program příslušenství

Nabízíme na míru přizpůsobená kompletních řešení. Proto máme k dispozici potřebný sortiment příslušenství jako regulátory, odtahy spalin, výfukové a nasávací příslušenství, potrubí, stropní ventilátory a mnoho dalších prvků.

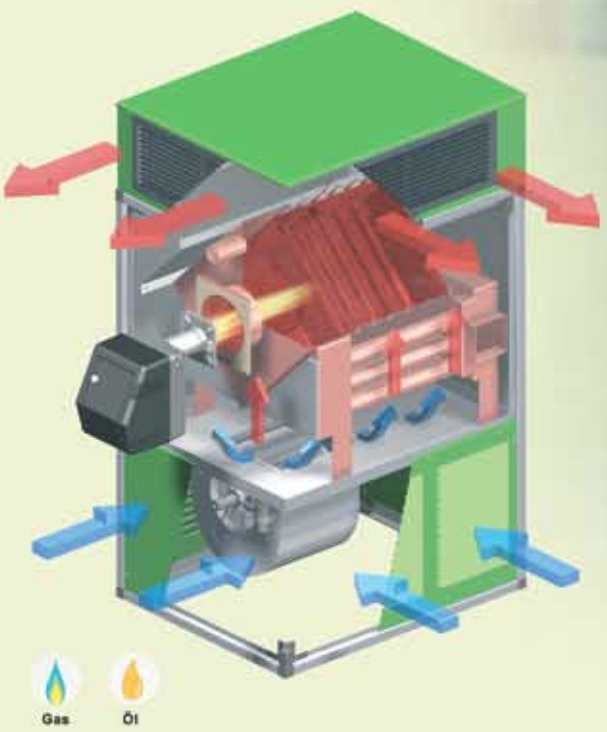

Dodavatelský program REMKO nabízí vhodná zařízení pro jakoukoliv potřebu

Pro objekty, ve kterých řešení určují především lidé s potřebami pohodlí a příjemného pobytu

- Prodejní prostory
- Výstavní haly
- Sportovní haly

Pro pracovní a skladovací prostory

- Výrobní haly
- Skladové haly
- Montážní provozy
- Skleníky

Přehled programu stacionárních teplovzdušných systémů

Strana		Série
	Topné automaty	
4-7	Nástěnné topné automaty s modulačním plynovým hořákem	GPM
8-11	Univerzální topné automaty	VRS
12-13	Teplovodní topné automaty	PWW
	Ventilátory a stropní systémy	
14-16	Podstropní ventilační jednotky	PWL...H
17	Stropní topné systémy	WPS
18-19	Podstropní ventilátory a diferenciální regulace teploty	DVL, ATR

NÁSTĚNNÉ TOPNÉ AUTOMATY

Série GPM
s modulačním plynovým hořákem

REMKO GPM

Vytápění hal s vysokou energetickou efektivitou.

Tato řada zařízení REMKO se vyznačuje kompaktními rozměry, flexibilními možnostmi použití a zvláště mikroprocesorem řízenou technologií plynového hořáku. Celkem je k dispozici 5 velikostí zařízení s topným výkonem 11,8 až 71,5 kW. Agregáty lze montovat buď na stěnu nebo pod strop. Značný rozsah variant odvodu spalin a přívodu spalovacího vzduchu doplňuje montážní možnosti agregátů této řady.
Díky použití modulační technologie plynových hořáků se dosahuje velmi vysoká energetická účinnost.

Agregáty automaticky přizpůsobí výstupní výkon k požadované potřebě. Tím vzniká vysoký potenciál úspory energie.

- Vysoká energetická účinnost díky použití modulační technologie plynových hořáků
- Velmi flexibilní možnosti použití
- Prostorově úsporná montáž na stěnu nebo pod strop
- Rychlá a cenově výhodná instalace
- Dodává se rozsáhlé příslušenství
- Velmi kompaktní a nehlučné provedení zařízení
- Spalovací komora z INOX-oceli

Vysoká energetická účinnost díky použití modulační technologie plynových hořáků

Mikroprocesorem řízená technologie

REMKO GPM 25

Technické údaje

Typová řada		GPM 15	GPM 25	GPM 35	GPM 55	GPM 75
Jmenovité tepelné zatížení	kW	12,5 - 16,5	20,0 - 26,5	24,0 - 34,8	40,0 - 58,0	58,0 - 78,0
Jmenovitý tepelný výkon	kW	11,8 - 15,1	18,8 - 24,4	22,6 - 31,5	37,6 - 53,0	54,5 - 71,5
Vzduchový výkon	m³/h	1600	3050	3050	6250	6800
Palivo		Zemní plyn / kapalný plyn (propan)				
Spotřeba zemního plynu H	m³/h	1,32 -1,75	2,12 - 2,80	2,54 - 3,68	4,23 - 6,14	6,14 - 8,25
Spotřeba zemního plynu L	m³/h	1,54 - 2,03	2,46 - 3,26	2,95 - 4,28	4,92 - 7,13	7,13 - 9,59
Spotřeba kapalného plynu	kg/h	0,97 - 1,28	1,55 - 2,06	1,86 - 2,70	3,10 - 4,51	4,51 - 6,06
Délka vrhu vzduchu	m	20	22	22	23	23
Napájecí napětí	V/Hz	230/1~/50	230/1~/50	230/1~/50	230/1~/50	230/1~/50
Přípojka výfuku spalin Ø	mm	80	80	80	80	100
Přípojka spalovacího vzduchu Ø	mm	80	80	80	80	100
Hmotnost	kg	59	65	69	97	150

Výhřevnost	H_i	vztaženo k vysušenému zkušebnímu plynu při 15 °C a 1013,25 mbar		
Zemni plyn	H	G 20 = 9,45 kWh/m³	Kapalný plyn	G 30 = 12,68 kWh/kg
Zemni plyn	L	G 25 = 8,13 kWh/m³	Kapalný plyn	G 31 = 12,87 kWh/kg

Vedení spalin přes zeď s přívodem čerstvého spalovacího vzduchu

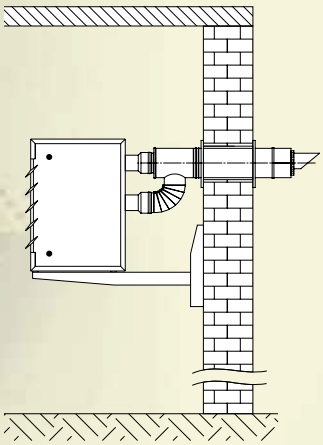

REMKO GPM 75

Montáž na obvodovou zeď

Ustavení přístroje, napojení odtahu spalin a přívodu spalovacího vzduchu se provádí podle klasifikací C13, C33, C43, C53, C63 a B23 dle DVGW-TRGI 2008. Připojení plynu musí být provedeno odbornou firmou.

Před instalací odtahu spalin je nutno provedení projednat s odpovědným kominickým mistrem.

Rozměry GPM 15/25/35

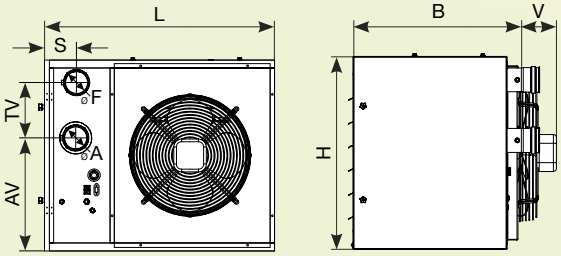

Rozměry GPM 55/75

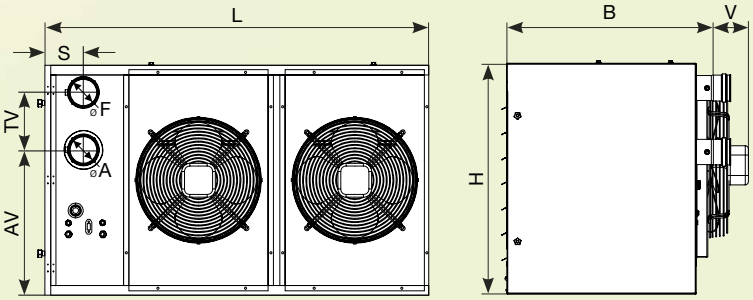

Rozměry GPM 15/25/35/55/75

Typová řada		L	B	H	V	A	F	AV	TV	S
GPM 15	mm	720	640	650	140	80	80	367	204	105
GPM 25	mm	900	640	650	140	80	80	367	204	105
GPM 35	mm	900	640	650	140	80	80	367	204	105
GPM 55	mm	1240	640	740	140	80	80	457	204	105
GPM 75	mm	1400	750	810	140	100	100	511	204	130

NÁSTĚNNÉ TOPNÉ AUTOMATY

Série GPM
s modulačním plynovým hořákem

Oblasti použití

- Prodejní prostory
- Skladovací haly
- Výrobní haly
- Maloobchodní prodejny a supermarkety
- Prostory pro podnikání
- Sportovní haly

Elektronická regulace teploty, ***typ ATR-6 G,*** *obj. č. 1011363*

Elektronická regulace teploty, ***typ ATR-6,*** *obj. č. 1011361*

Technické údaje

Typová řada *		**GPM 15**	**GPM 25**	**GPM 35**	**GPM 55**	**GPM 75**
Jmenovité tepelné zatížení	kW	12,5 - 16,5	20,0 - 26,5	24,0 - 34,8	40,0 - 58,0	58,0 - 78,0
Jmenovitý tepelný výkon	kW	11,8 - 15,1	18,8 - 24,4	22,6 - 31,5	37,6 - 53,0	54,5 - 71,5
Vzduchový výkon	m³/h	2450	3050	3050	6250	6800
Provedení Obj. č.		**Zemni plyn** 224400	**Zemni plyn** 224415	**Zemni plyn** 224430	**Zemni plyn** 224445	**Zemni plyn** 224460
Provedení Obj. č.		**Propan** 224410	**Propan** 224425	**Propan** 224440	**Propan** 224455	**Propan** 224470

* Připojení plynu musí být provedeno odbornou firmou

Spínací a regulační přístroje					
Elektronická regulace teploty pro 1 agregát, **typ ATR-6**, montáž na omítku, krytí IP 30, automatické snížení den/noc, týdenní program, elektrické vzdálené odblokování, provozní a poruchová indikace	1011361	1011361	1011361	1011361	1011361
Elektronická regulace teploty pro 1-30 agregátů (skupinové spínání), **typ ATR-6 G**, montáž na omítku, krytí IP 54, automatické snížení den/noc, týdenní program, elektrické vzdálené odblokování, externí přípojka termostatu pro teplotu směšovače, provozní a poruchová indikace	1011363	1011363	1011363	1011363	1011363
Externí teplotní čidlo pro **ATR-6 G**	1011364	1011364	1011364	1011364	1011364
Příslušenství agregátu					
Konzole pro nástěnnou montáž Provedení: standardní	228760	228760	228760	228760	228760
Konzole pro nástěnnou montáž Provedení: otočné	228761	228761	228761	228762	228763
Montážní sada pro upevnění na strop s horizontálním výfukem vzduchu, kompletní, **typ MDH 1**	228765	228765	228765	228765	228765
Montážní sada pro upevnění na strop s vertikálním výfukem vzduchu, kompletní, **typ MDV 1**	228766	228766	228766	228767	228767
Hadice plynové přípojky s opletením z ušlechtilé oceli, délka 500 mm	228768	228768	228768	228768	228769

LAS-Luft-Abgas-System (vzduch-spaliny-systém) přes zeď s přívodem čerstvého spalovacího vzduchu pro hořák

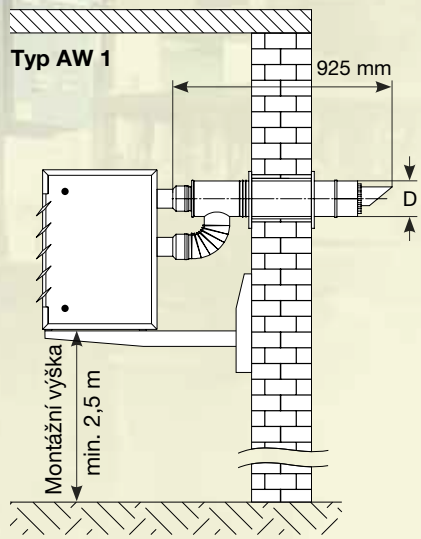

Vedení spalin přes zeď

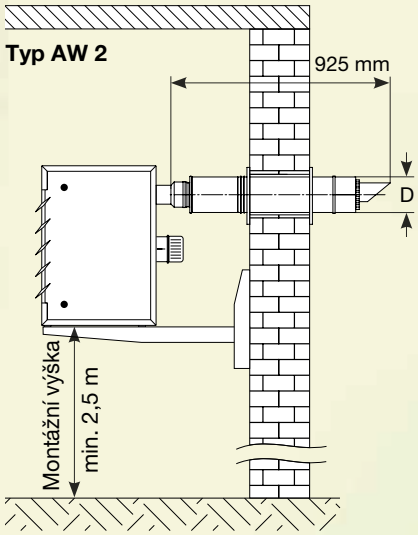

Pokyn

Zohledněte prosím při projektování následující průměry trubek:

Typová řada	Rohr Ø D
GPM 15	125 mm
GPM 25	125 mm
GPM 35	125 mm
GPM 55	125 mm
GPM 75	150 mm

Příklady instalací viz typ **AW 1** a **AW 2**

Systém LAS typová řada WSA 81/101

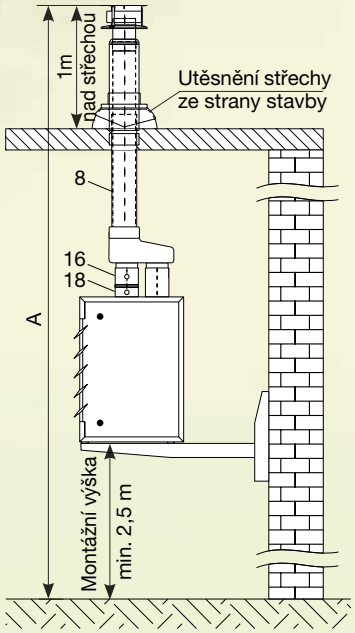

Systém LAS (Luft-Abgas-System) střechou s přívodem čerstvého spalovacího vzduchu, typová řada WSA 81/101, jednostěnný hliník, kompletní

Odtah spalin typová řada WSA 82/102

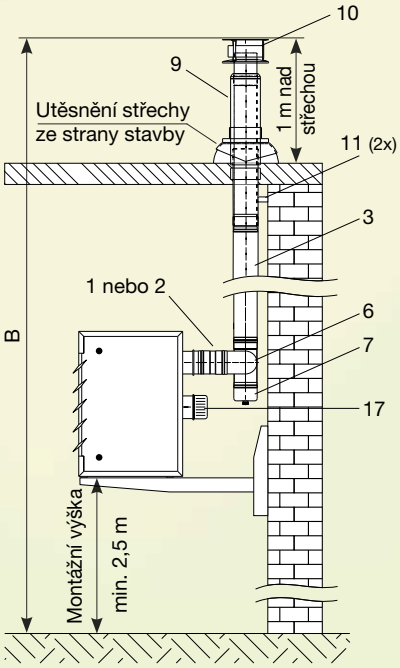

Odvod spalin přes střechu, typová řada WSA 82/102, jednostěnný hliník, kompletní

Systém LAS typová řada WSA 83/103

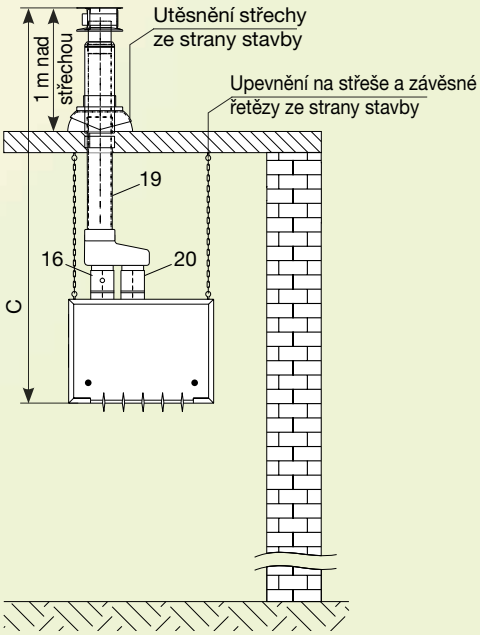

Systém LAS (Luft-Abgas-System) střechou s přívodem čerstvého spalovacího vzduchu, použitelný při vertikálním odvodu spalin, typová řada WSA 83/103, jednostěnný hliník, kompletní

Odtah spalin přes obvodovou zeď

Typová řada	GPM 15	GPM 25	GPM 35	GPM 55	GPM 75
LAS-systém s integrovaným přívodem čerstvého spalovacího vzduchu pro instalaci do obvodové zdi, s krytem větru, délka 925 mm, **typ AW 1**	228770	228770	228770	228770	228771
Trubka odvodu spalin pro instalaci do obvodové zdi, včetně ochrany proti větru, ochranné mřížky nasávání spalovacího vzduchu, délka 925 mm, **typ AW 2**	228772	228772	228772	228772	228773

UNIVERZÁLNÍ TOPNÉ AUTOMATY

Série VRS ve stavebnicovém systému přizpůsobeném projektování pro spalování oleje nebo plynu

REMKO VRS

Rychlé teplo v souladu s potřebou.

Tyto topné automaty REMKO jsou nejvhodnější při hospodárném vytápění v průmyslových a skladovacích halách, na pracovištích, ve sportovních a výstavních halách, ve foliovnících a sklenících,

Přitom je jedno, zda je palivem extralehký olej, propan nebo zemní plyn. Topné automaty VRS dodávají teplo vždy rychle, bezpečně a ekonomicky.

Na rozdíl od stávajících horkovodních topných soustav, pracují tyto topné automaty bez času potřebného na náběh. Decentralizované rozmístění jednotek kromě toho snižuje ve vytápěných prostorách montážní a pořizovací náklady.

Technická účinnost spalování činí až 93 %.

- Prostorově úsporná instalace s malými montážními náklady
- Spalovací komora s tepelným výměníkem z ušlechtilé oceli
- Individuální vybavení vzduchovým filtrem a žaluziovými klapkami na sací straně
- Možnost připojení ke kanálům vzduchotechniky
- **Flexibilní možnosti nastavení**
- Vysoká kvalita a dlouhá životnost
- Nehlučné radiální ventilátory
- Snadný přístup k jednotlivým skupinám díky konstrukci přizpůsobené údržbě

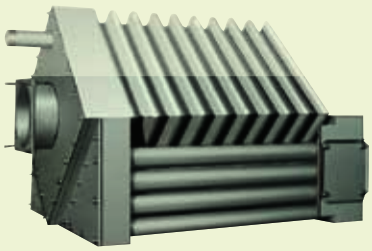

Sestavená spalovací komora s tepelným výměníkem z ušlechtilé oceli

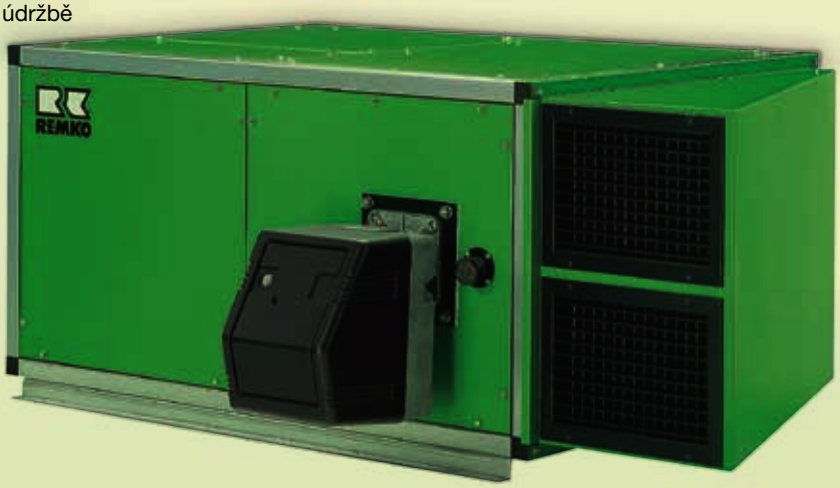

REMKO VRS ležaté provedení

Technické údaje

Typová řada		**VRS 25**	**VRS 50**	**VRS 75**	**VRS 100**	**VRS 130**	**VRS 170**	**VRS 200**	**VRS 270**	**VRS 340**	**VRS 440**	**VRS 540**
Jmenovité tepelné zatížení max.	kW	33	62	89	125	160	208	249	278	332	442	543
Jmenovitý tepelný výkon	kW	29	57	83	116	149	193	232	254	305	405	499
Vzduchový výkon	m³/h	1760	3950	5270	7950	9800	12000	13900	18960	22690	30480	37170
Palivo		Topný olej EL, zemni plyn nebo kapalný plyn										
Spotřeba paliva max.*	kg/h	2,8	5,2	7,5	10,6	13,5	17,5	21,0	23,4	28,0	37,3	45,8
Napájecí napětí	V/Hz	**	**	400/3~N/50								

* Při použití topného oleje EL ** 400/3~N/50 nebo 230/1~/50

Řešení šitá na míru pro jakýkoliv případ potřeby

REMKO topné automaty VRS odpovídají nejvyšším technickým požadavkům. Bez nákladné instalace, jaká je běžná u dosavadních zařízení. Přístroje se neprovozují pouze jako jednotlivé agregáty, ale lze je provozovat jako centrální jednotky zdroje ohřátého vzduchu pro připojení na vzduchotechnické rozvody. K dispozici je rozsáhlé zvláštní příslušenství pro nasávání a výfuk.

Nasávaný vzduch se ohřívá přes tepelný výměník který je vytápěn olejovým nebo plynovým hořákem a rozvádí se rovnoměrně běžícím radiálním ventilátorem s nízkou hlučností.

V létě zajišťuje ventilátor zásobování příjemným čerstvým vzduchem. Volba z programu s topnými výkony od 29 do 450 kW umožňuje vhodnou volbu přístroje.

*Elektronický termostat do vlhkého prostředí, **Typ ETR-1**, bez připojovacího příslušenství*
Obj. č. 1011241

*Elektronický regulátor teploty, **typ ATR-5**, montáž na omítku*
Obj. č. 1011342

REMKO VRS stojaté provedení

Rozměry

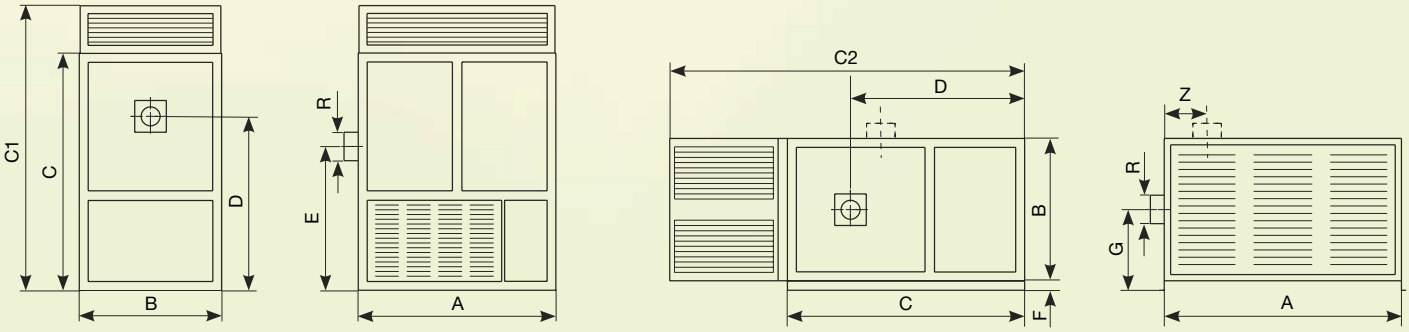

Typová řada		VRS 25	VRS 50	VRS 75	VRS 100	VRS 130	VRS 170	VRS 200	VRS 270	VRS 340	VRS 440	VRS 540
A	mm	850	1000	1250	1250	1530	1650	1650	1690	1690	2305	2305
B	mm	600	800	800	900	1010	1200	1200	1290	1290	1770	1770
C	mm	1200	1400	1400	1500	1735	1900	1900	2400	2400	3270	3270
C1	mm	1500	1700	1700	1800	2095	2260	2260	2960	2960	4030	4030
C2	mm	1570	1870	2070	2270	2510	2675	2775	3535	3535	4770	4770
D	mm	955	1050	1050	1100	1230	1330	1330	1090	1090	1535	1535
E	mm	815	900	900	910	1075	1160	1160	2055	2055	2865	2865
F	mm	35	35	35	35	35	35	35	40	40	40	40
G	mm	335	435	435	485	540	635	635	685	685	925	925
R ø*	mm	150	150	180	180	200	200	200	300	300	350	350
Z	mm	190	190	190	190	–	–	–	–	–	–	–
Hmotnost	kg	150	240	310	360	550	730	820	832	874	1542	1792

C1 = Rozměr s výfukovou hlavicí HG C2 = Rozměr s výfukovou hlavicí HB 90 *Změny na základě výpočtu průřezu dle DIN 4705 jsou vyhrazeny.

UNIVERZÁLNÍ TOPNÉ AUTOMATY

Série VRS ve stavebnicovém systému přizpůsobeném projektování pro spalování oleje nebo plynu

Technické údaje

Typová řada			VRS 25	VRS 50	VRS 75	VRS 100
Jmenovité tepelné zatížení max.		kW	33	62	89	125
Jmenovitý tepelný výkon		kW	29	57	83	116
Vzduchový výkon		m³/h	1760	3950	5270	7950
Topné automaty s olejovým hořákem * s výdechovou 4strannou hlavicí, se spínací a regulační jednotkou, odtah spalin vzadu						
Stojatý agregát	**Výfuk nahoru**		360110	361110	362110	363110
Topné automaty s olejovým hořákem * s výdechovou hlavicí HB-90, se spínací a regulační jednotkou, odtah spalin vzadu						
Ležatý agregát	**Výfuk doleva**		360210	361210	362210	363210
Topné automaty s olejovým hořákem * s výdechovou hlavicí HB-90, se spínací a regulační jednotkou, odtah spalin vzadu						
Ležatý agregát	**Výfuk doprava**		360310	361310	362310	363310
Topné automaty bez hořáku bez výfukové hlavice, se spínací a regulační jednotkou, odtah spalin vzadu						
Stojatý agregát	**Výfuk nahoru**	Tlak	1,1 360001	0,6 361001	1,0 362001	0,8 363001
Ležatý agregát	**Výfuk doleva**	p extern	1,1 360050	0,6 361050	1,0 362050	0,8 363050
Ležatý agregát	**Výfuk doprava**	mbar	1,1 360060	0,6 361060	1,0 362060	0,8 363060
Agregáty s vyšším tlakem		Tlak	1,7 360006	1,4 361006	1,6 362006	1,7 363006
		p extern	2,2 360007	2,0 361007	2,3 362007	2,4 363007
		mbar	2,8 360008	3,3 361008	3,0 362008	3,5 363008
				4,7 361009	4,3 362009	
Provedení hořáku WLE * **						
Přetlakový olejový hořák			945010	946010	948010	948010
Olejový filtr 3/8", provedení se 2 větvemi			1002526	1002526	1002526	1002526
Olejový filtr 3/8", provedení s 1 větví			1002500	1002500	1002500	1002500
Skříň přívodu vzduchu k hořáku			290205	291205	292205	293205
Trubka přívodu vzduchu k hořáku, flexibilní (dodávaná délka 5 m)			1090207	1090207	1090207	1090207
Nasávací díl s ochrannou mřížkou (čerstvý vzduch pro hořák)			1090209	1090209	1090209	1090209
Přetlakový hořák na zemní plyn ***			954605	954610	954620	954640
Přetlakový hořák na propan ***			954705	954710	954720	954740
Výfukové hlavice s mřížkou na sání vzduchu pro přímý výdech						
3stranný	V+R+L / H+R+L	Typ HG	290169	291169	292169	293169
3stranný	V+R+H / V+L+H	Typ HG	290170	291170	292170	293170
4strannou	V+R+L+H	Typ HG	360171	361171	362171	363171
Výdechová hlavice 90°	V/H	Typ HB-90	290172	291172	292172	293172
Nasávací příslušenství a nástěnné konzole						
Krycí plech	Poz. IV	Typ BB	290105	291105	292105	293105
Nasávací ochranná mřížka	Poz. IV	Typ S	290109	291109	292109	293109
Pružný nástavec	Poz. I-III	Typ SG	290110	291110	292110	293110
Pružný nástavec	Poz. IV	Typ SG	290123	291123	292123	293123
Prachový filtr, 3stranný (pro volné sání)	Poz. I-III	Typ F	290111	291111	292111	293111
Náhradní filtrační vložka		Typ EF	290112	291112	292112	293112
Prachový filtr pro připojení kanálu	Poz. I-III	Typ FK	290113	291113	292113	293113
Prachový filtr pro připojení kanálu	Poz. IV	Typ FK	290114	291114	292114	293114
Náhradní filtrační vložka		Typ EFK	290115	291115	292115	293115
Kombinace klapek žaluzií	Poz. I-III	Typ JK	290119	291119	292119	293119
Kombinace klapek žaluzií	Poz. I-III / V	Typ JK	290120	291120	292120	293120
Servomotor s přepínačem na omítku zap/stop/vyp			320245	320245	320245	320245
Servomotor plynulý s potenciometrem, montáž na omítku			320251	320251	320251	320251
Nástěnná konzole pro stojatý agregát			290210	291210	292210	293210
Nástěnná konzole pro ležatý agregát ****			322210	321212	325210	325210
Zvláštní provedení						
Výdech spalin doprava (obj. kon. č. 2 = vlevo, obj. kon. č. 3 = nahoru)			290061	291061	292061	293061
Ostatní příslušenství						
Termostat do vlhka, **typ RT-1**, krytí IP 54, bez připoj. příslušenství			1011240	1011240	1011240	1011240
Termostat do vlhka, **typ RT-5**, krytí IP 54, kompletní s konektorem			1011250	1011250		
Elektronický termostat do vlhka, **typ ETR-1** s displejem, krytí IP 54, bez připojovacího příslušenství			1011241	1011241	1011241	1011241
Regulátor teploty, montáž na omítku, **typ ATR-1**, krytí IP 54			1011355	1011355	1011355	1011355
Regulátor teploty, kompletní s konekt., **typ ATR-2**, krytí IP 54			1011350	1011350		
Plně automatický diferenční regulátor teploty, **typ ATR-3**, včetně teplotního čidla, krytí IP 54			1011290	1011290	1011290	1011290
Elektronický regulátor teploty, **typ ATR-4**, s teplotním čidlem, montáž na omítku, krytí IP 20			1011340	1011340	1011340	1011340
Elektronický regulátor teploty, **typ ATR-5**, s teplotním čidlem, montáž na omítku, krytí IP 54			1011342	1011342	1011342	1011342
Sada teplotních čidel pro 4bodové snímání teploty směšovače*****			1011343	1011343	1011343	1011343

* Značkový výrobek dle naší volby

** Pozor: Při objednání agregátu bez uvedení spalovacího systému do provozu, dodáváme hořák bez přednastavení v kartonu.

*** Přípojka plynu musí být provedena specializovanou firmou.

**** U zařízení odtahu spalin při vnitřní montáži, prosím, udejte při objednání délku konzole

Sériově dodávaná spínací skříňka

V rozvaděči jsou umístěny veškeré díly pro ovládání ventilátoru a hořáku. Pro externí regulaci jsou v nabídce příslušenství k dispozici různé termostaty a regulace.

VRS 130	VRS 170	VRS 200	VRS 270	VRS 340	VRS 440	VRS 540
160	208	249	277	332	442	543
149	193	232	254	305	405	499
9800	12000	13900	18960	22680	30480	37170
364110	365110	366110	–	–	–	–
–	–	–	–	–	–	–
–	–	–	–	–	–	–
1,0 364001 1,0 364050 1,0 364060 1,7 364006 2,6 364007	0,5 365001 0,5 365050 0,5 365060 1,3 365006 1,7 365007 2,6 365008 4,1 365009	0,7 366001 0,7 366050 0,7 366060 1,4 366006 2,2 366007 3,4 366008	0,5 330000 0,5 330010 0,5 330020 0,9 330006 2,1 330007 2,9 330008 4,0 330009	0,6 331000 0,6 331010 0,6 331020 1,0 331006 1,9 331007 2,8 331008	0,5 332000 0,5 332010 0,5 332020 0,9 332006 2,0 332007 2,9 332008 3,8 332009	0,5 333000 0,5 333010 0,5 333020 0,9 333006 2,1 333007 3,0 333008 3,9 333009
948010 1002526 1002500	948510 1002526 1002500	949010 1002526 1002500	949010 1002526 1002500	949010 1002526 1002500	950015 1002526 1002500	950015 1002526 1002500
294205	295205	296205	330205	331205	332205	333205
1008400	1008400	1008400	1008400	1008395	1008395	1008395
1094209	1094209	1094209	1094209	1094210	1094210	1094210
954640	954650	954660	954660	954660	954685	954695
954740	954750	954760	954760	954760		
294169	295169	296169	330169	331169	332169	333169
294170	295170	296170	330170	331170	332170	333170
364171	365171	366171	330171	331171	332171	333171
294172	295172	296172	330172	331172	332172	333172
294105	295105	296105	330105	331105	332105	333105
294109	295109	296109	330109	331109	332109	333109
294110	295110	296110	330110	331110	332110	333110
294123	295123	296123	330123	331123	332123	333123
294111	295111	296111	330111	331111	332111	333111
294112	295112	296112	330112	331112	332112	333112
294113	295113	296113	330113	331113	332113	333113
294114	295114	296114	330114	331114	332114	333114
294115	295115	296115	330115	331115	332115	333115
294119	295119	296119	330119	331119	332119	333119
294120	295120	296120	330120	331120	332120	333120
320245	320245	320245	320245	320245	320245	320245
320251	320251	320251	320251	320251	320251	320251
294210	295210	296210	325210	325210	–	–
328210	327212	327212	327212	327212	–	–
–	–	–	–	–	–	–
1011240	1011240	1011240	1011240	1011240	1011240	1011240
1011241	1011241	1011241	1011241	1011241	1011241	1011241
1011355	1011355	1011355	1011355	1011355	1011355	1011355
1011290	1011290	1011290	1011290	1011290	1011290	1011290
1011340	1011340	1011340	1011340	1011340	1011340	1011340
1011342	1011342	1011342	1011342	1011342	1011342	1011342
1011343	1011343	1011343	1011343	1011343	1011343	1011343

***** Použitelné pouze v kombinaci s elektronickým regulátorem teploty (ETR-1, ATR-3, ATR-4, ATR-5 a MAK-2)

TEPLOVODNÍ TOPNÉ AUTOMATY

Série PWW
Smysluplnné doplnění teplovodního topného systému

REMKO PWW

Nejvhodnější pro skladové haly a velkoobchody

Vyzrálá konstrukce je vhodná pro použití v nástěnném i podstropním provedení. S tepelným výkonem od 4 do 135 kW a je optimálním rozšířením stávajícího nebo projektovaného teplovodního topného systému. Lehce montovatelné upevňovací konzole umožňují rychlou montáž přístrojů.

Samonosný kompaktní plášť z ocelového plechu je dodáván v pozinkovaném provedení. Výfukové lamely jsou jednotlivě plynule přestavitelné. Tepelný výměník je dodáván v provedení měď-hliník. REMKO PWW je vhodný pro topnou teplou a horkou vodu do 110 °C a max. přípustný provozní tlak do 16 barů.

Vyrábí se seriově s aerodynamicky tvarovaným Ziehl-Abegg axiálním ventilátorem s třífázovým, dvoustupňovým motorem s vnějším rotorem s nízkým provozním hlukem.

Za příplatek se dodávají ventilátory s jednostupňovým, jednofázovým motorem s vnějším rotorem nebo agregáty v provedení ATEX.

- Sériově s lopatkovým ventilátorem Ziehl-Abegg
- Volitelně dvoustupňová nebo pětistupňová regulace otáček
- Mimořádně nízká hlučnost díky použití vzájemně optimálně přizpůsobených komponentů
- Konstrukční design vysoké hodnoty
- Malá potřeba místa
- Nejjednodušší údržba

REMKO PWW v lakovaném provedení (za příplatek)

Agregát se sériově dodává v pozinkovaném provedení

Výkonové údaje-výtah

Typová řada		PWW 30-4		PWW 50-4		PWW 80-4		PWW 100-4	
Max. tepelný výkon při 80/60 a vstupní teplotě vzduchu -20 °C	kW	34		54		91		135	
Topné médium PWW	°C	90/70	75/65	90/70	75/65	90/70	75/65	90/70	75/65
Tepelný výkon	kW	27,8/24,1	17,8/15,0	45,1/39,8	29,1/26,3	75,6/64,3	47,3/40,9	110,9/96,3	72,8/64,7
při vstupní teplotě vzduchu	t_{LE} °C	± 0	+ 20	± 0	+ 20	± 0	+ 20	± 0	+ 20
při výstupní teplotě vzduchu	t_{LA} °C	42/46	52/55	39/41	49/52	44/48	52/55	40/43	51/53
Jmenovitý průtočný objem vzduchu	m³/h	1850/1500	1850/1500	3150/2770	3150/2770	4730/3700	4730/3700	7670/6180	7670/6180
Hladina akustického tlaku	dB(A)	55/49	55/49	58/54	58/54	55/49	55/49	59/55	59/55
Přípojka topného média	palce	R1 ¼	R1 ¼	R1 ¼	R1 ¼	R1 ¼	R1 ¼	R1 ½	R1 ½
Napájecí napětí	V/Hz	400/3~/50							
Hmotnost	kg	27	27	36	36	51	51	68	68

Technické údaje

Provedení	2stupňové 400 V
Typová řada	Obj. č.
PWW 30-2	1686010
PWW 30-3	1686020
PWW 30-4	1686030
PWW 50-2	1686040
PWW 50-3	1686050
PWW 50-4	1686060
PWW 80-2	1686070
PWW 80-3	1686080
PWW 80-4	1686090
PWW 100-2	1686100
PWW 100-3	1686110
PWW 100-4	1686120

Zvláštní provedení					
Typová řada		**PWW 30**	**PWW 50**	**PWW 80**	**PWW 100**
Příplatek za lakované agregáty v RAL-barevném tónu podle přání		1686001	1686002	1686003	1686004
Spínací jednotky					
Spínací jednotka MSRD 4,0, 2stupňová, 400 V		1686200	1686200	1686200	1686200
Spínací jednotka MSRD-K, 2stupňová, 400 V, včetně protizámrzové ochrany a nastavení směšovacích klapek (zap/vyp)		1686201	1686201	1686201	1686201
MAK-2, 2stupňová, 400 V, plně elektronické provedení pro automatický provoz, včetně protizámrzové ochrany a nastavení směšovacích klapek (plynulé), denní a noční regulace teploty		385330	385330	385330	385330
Spínací jednotka 3 EG, 5stupňová, 3,0 A, 400 V		385300	385300	385300	385300
Spínací jednotka 5 EG, 5stupňová, 5,2 A, 400 V		385301	385301	385301	385301
Spínač pro opravy RS 3, volný		513100	513100	513100	513100
Svorkovnice motoru AKG-5, pro paralelní skupinové spojení max. 5 zařízení		385303	385303	385303	385303
Příslušenství agregátu					
Konzole pro upevnění na zeď a strop	KO	385217	385218	385219	385220
Nástěnná konzole pro kombinaci filtru a směšovací skříně	WFM	385370	385371	385372	385373
Vnější nasávací skříň	ALH	385375	385376	385377	385378
Dešťový límec s potrubím, 1000 mm	RK	385380	385381	385382	385383
Mezikus kanálu, 500 mm	KA 5	385385	385386	385387	385388
Mezikus kanálu, 1000 mm	KA 10	385390	385391	385392	385393
Pružný nástavec	SG	385395	385396	385397	385398
Skříň filtru	FK	385400	385401	385402	385403
Náhradní filtrační vložka	EF	385405	385406	385407	385408
Směšovací komora bez servopohonu	MLK	385410	385411	385412	385413
Oběhový – nasávací díl	UA	385415	385416	385417	385418
Nasávací mřížka vnějšího vzduchu	AG	385420	385421	385422	385423
Výdechové žaluzie (svislé lamely)	B	385193	385194	385195	385196
Stropní výfukové trysky	AD	385213	385214	385215	385216
Výdechová hlavice 4stranná	HG	385197	385198	385199	385212
Motor pro nastavení klapek, otevř./stop/zavřen	KSH	385290	385290	385290	385290
Motor pro nastavení klapek, plynulý	KSP	385289	385289	385289	385289
3polohový přepínač, montáž na omítku	SK	290246	290246	290246	290246
Vzdálený potenciometr, montáž na omítku	FP	385288	385288	385288	385288
Protizámrzový termostat	FS	385305	385305	385305	385305
Kruhový výdech pro foliovníky 450 Ø	RF	1085310	1085320		
Kruhový výdech pro foliovníky 600 Ø	RF			1085330	1085340
Vstřikovací žaluzie, nástěnné provedení	IJ	385350	385351	385352	385353
Vstřikovací žaluzie, stropní provedení	IJ	385360	385361	385362	385363
Ostatní příslušenství					
Termostat do vlhka, **typ RT-1**, krytí IP 54, bez připojovacího příslušenství		1011240	1011240	1011240	1011240
Elektronický termostat do vlhka, **typ ETR-1**, s displejem, krytí IP 54, bez připojovacího příslušenství		1011241	1011241	1011241	1011241
Regulátor teploty, montáž na omítku, **typ ATR-1** (pro MSRD 4,0, SW 2 380 DI, 3 EG a 5 EG)		1011355	1011355	1011355	1011355
Elektronický regulátor teploty, **typ ATR-4**, s teplotním čidlem, montáž na omítku, krytí IP 20		1011340	1011340	1011340	1011340
Elektronický regulátor teploty, **typ ATR-5**, s teplotním čidlem, montáž na omítku, krytí IP 54		1011342	1011342	1011342	1011342
Sada teplotních čidel pro 4bodové snímání teploty směšovače*		1011343	1011343	1011343	1011343

* Použitelné pouze v kombinaci s elektronickým regulátorem teploty (ETR-1, ATR-3, ATR-4, ATR-5 a MAK-2)

Spínací jednotka MSRD 4,0 2stupňová

Spínací jednotka MSRD-K 2stupňová

Elektronický regulátor teploty, ATR-5

MAK-2, 400 V, plně automatická 2stupňová regulace

Elektronický regulátor teploty ATR-4

PODSTROPNÍ VENTILAČNÍ JEDNOTKY

Série PWL...H Elegantní řešení pro topení a chlazení

REMKO PWL

Moderní technika v dokonalém designu

REMKO spojuje u podstropních ventilačních jednotek série PWL nejmodernější techniku s pěkným vzhledem. Plochý konstrukční tvar a variabilní technické řešení umožňují realizovat decentní instalaci jak v nízkých, tak vysokých prostorách. Individuálně nastavitelné lamely v horní a dolní části krytu umožňují nastavit optimální rozložení proudění vzduchu a zajišťují tak příjemné klimatické podmínky. Díky nízké hladině hluku a odpovídajícímu designu je možné instalovat tato zařízení v prodejních prostorách nebo v oblastech určených zákazníkům.

Pro tato zařízení je charakteristický příjemný servis, jednoduchá a nekomplikovaná montáž. Přípojky médií a napájení lze instalovat skrytě v oblasti mezistropu. Tvarově zajímavý plastový kryt lze díky rychlouzávěrům jednoduše sejmout z nosných dílů. Agregáty typové řady PWL...HK jsou sériově vybaveny výkonným čerpadlem kondenzátu.

- Dokonalý design
- Nehlučný provoz
- Konstrukce pro jednoduchou montáž
- Snadný servis
- Univerzální použití
- Samozhášecí plastový kryt v protipožární třídě V-0

Příjemný chlad při použití agregátů PWL...HK v kombinaci s REMKO systémy ochlazovačů vody. Viz REMKO-katalog klimatizačních systémů s ochlazovači vody

Technické údaje

Typová řada		**PWL 101 H**		**PWL 102 H**		**PWL 103 H**		**PWL 201 H**	
Max. tepelný výkon při 90/70 a vstupní teplotě vzduchu 0 °C	kW	16,5		26,7		34,4		20,8	
Topné médium PWW	°C	90/70	70/50	90/70	70/50	90/70	70/50	90/70	70/50
Tepelný výkon	kW	16,5/14,7	12,0/10,7	26,7/24,1	19,5/17,8	34,4/29,7	25,4/22,0	20,8/18,7	14,5/13,0
při vstupní teplotě vzduchu	tLE °C	± 0	± 0	± 0	± 0	± 0	± 0	± 0	± 0
při výstupní teplotě vzduchu	tLA °C	23/24	16/18	38/41	28/31	51/54	37/40	19/20	13/14
Vzduchový výkon	m³/h	2030/1685	2030/1685	1960/1610	1960/1610	1885/1530	1885/1530	3110/2580	3110/2580
Hladina akustického tlaku	dB(A)	56/47	56/47	56/47	56/47	56/47	56/47	61/53	61/53
Přípojka topného média	Zoll	R1"	R1"	R1“	R1“	R1“	R1“	R1“	
Napájecí napětí	V/Hz	400/3~N/50							
Hmotnost	kg	31		35		38		32	
Obj. č.		1687101		1687102		1687103		1687201	
Spínací jednotka									
Spínací jednotka MSRD 4,0, 2stupňová, 400 V		1686200		1686200		1686200		1686200	
Spínací jednotka MSRD-K, 2stupňová, 400 V		1686201		1686201		1686201		1686201	
Spínací jednotka MAK-2, 2stupňová, 400 V, plně elektronickém provedení pro automatický provoz včetně denní a noční regulace teploty		385330		385330		385330		385330	
Spínací jednotka 3 EG, 5stupňová, 3,0 A, 400 V		385300		385300		385300		385300	
Spínací jednotka 5 EG, 5stupňová, 5,2 A, 400 V		385301		385301		385301		385301	
Svorkovnice motoru AKG-5, pro paralelní skupinové spínání max. 5 jednotek		385303		385303		385303		385303	
Příslušenství agregátu									
Konzole agregátu, pevná délka 90 mm									
Konzole agregátu, přestavitelná, 90-145 mm		1687400		1687400		1687400		1687400	
Ostatní příslušenství									
Termostat do vlhka,**Typ RT-1**, IP 54, bez připojov. příslušenství		1011240		1011240		1011240		1011240	
Elektronický termostat do vlhka, **typ ETR-1**, s displejem, krytí IP 54, bez připojovacího příslušenství		1011241		1011241		1011241		1011241	
Elektronický regulátor teploty, **typ ATR-4,** s teplotním čidlem, montáž na omítku, krytí IP 20		1011340		1011340		1011340		1011340	
Elektronický regulátor teploty, **typ ATR-7,** s teplotním čidlem, montáž na omítku, krytí IP 54		1011292		1011292		1011292		1011292	
Sada teplotních čidel pro 4bodové snímání teploty směšovače		1011343		1011343		1011343		1011343	

Oblasti použití

- Prodejní prostory
- Prodejny automobilů
- Výstavní a prezentační prostory
- Veletržní haly
- Nákupní centra
- Maloobchod a supermarkety
- Velké vstupní prostory
- Podnikatelské prostory
- Průmyslové haly

PWL 202 H		PWL 203 H		PWL 301 H		PWL 302 H		PWL 303 H	
36,3		47,2		26,9		44,0		61,1	
90/70	70/50	90/70	70/50	90/70	70/50	90/70	70/50	90/70	70/50
36,3/32,3	26,6/23,7	47,2/41,4	34,5/30,4	26,9/20,3	18,8/14,3	44,0/31,5	31,0/22,3	61,1/34,7	44,8/25,6
± 0	± 0	± 0	± 0	± 0	± 0	± 0	± 0	± 0	± 0
35/37	25/27	46/49	34/36	17/21	12/15	29/36	21/26	43/56	32/41
2900/2400	2900/2400	2850/2350	2850/2350	4300/2650	4300/2650	4150/2400	4150/2400	3900/1710	3900/1710
61/56	61/56	61/56	61/56	66/59	66/59	66/59	66/59	68/61	68/61
R1“	R1“	R1“	R1“	R1“	R1“	R1“	R1“	R1“	R1“
400/3~N/50									
35		38		43		46		48	
1687202		1687203		1687301		1687302		1687303	
1686200		1686200		1686200		1686200		1686200	
1686201		1686201		1686201		1686201		1686201	
385330		385330		385330		385330		385330	
385300		385300		385300		385300		385300	
385301		385301		385301		385301		385301	
385303		385303		385303		385303		385303	
1687400		1687400		1687400		1687400		1687400	
1011240		1011240		1011240		1011240		1011240	
1011241		1011241		1011241		1011241		1011241	
1011340		1011340		1011340		1011340		1011340	
1011292		1011292		1011292		1011292		1011292	
1011343		1011343		1011343		1011343		1011343	

Spínací jednotka MSRD 4, 0, 2stupňová

Elektronický regulátor teploty, ATR-7

PODSTROPNÍ VENTILAČNÍ JEDNOTKY

Série PWL...H
Elegantní řešení
pro topení a chlazení

Příklady montáže

Všestranně použitelné

Díky možnosti změnit směr otáčení ventilátorů je možné dosáhnout optimálního rozložení vzduchu jak v nízkých, tak ve vysokých prostorách. Tato technika je kromě toho také ideální při vždy optimální variantě výdechů pro realizaci topení i chlazení.

Topení

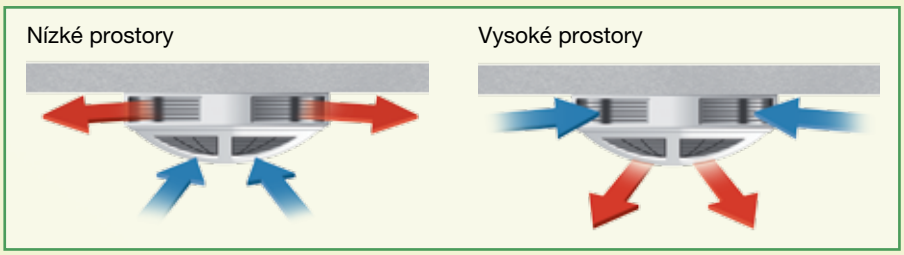

Chlazení

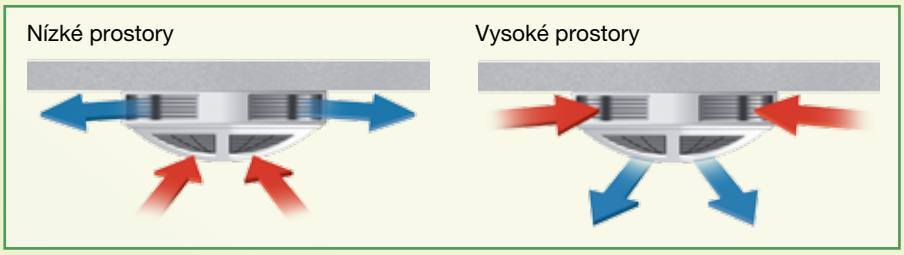

Rozměry zařízení

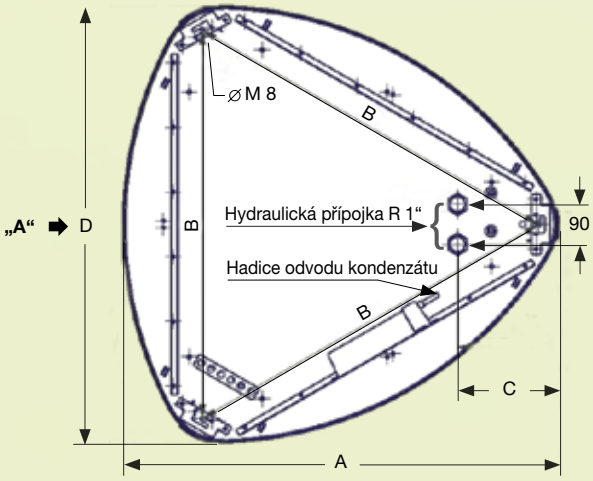

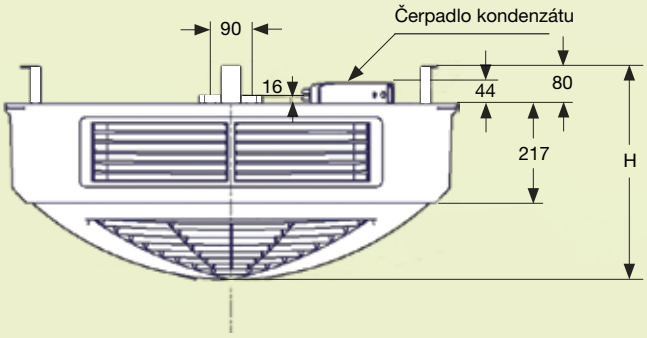

Pohled „A“

Rozměr	PWL 101-103 HK	PWL 201-203 HK	PWL 301-303 HK
A	985 mm	1084 mm	1178 mm
B	632 mm	963 mm	1043 mm
C	229 mm	229 mm	229 mm
D	989 mm	1073 mm	1160 mm
H	400 mm	485 mm	504 mm

STROPNÍ TOPNÉ SYSTÉMY

Série WPS
Slunce nad pracovištěm

REMKO WPS

„Princip tepelného ostrova“
Teplo tam, kde je potřeba

REMKO – stropní topné systémy nabízí nové možnosti při vytápění výrobních hal, skladů s vysokými regály, sportovních hal, tribun, prodejních hal, výstavních prostor atd.
„Principem tepelného ostrova“ s pomocí REMKO – stropních topných systémů je možné účelově vytápět určité oblasti, jako např. pracoviště, prostory pokladen, jednotlivé plochy nebo materiály, hlediště a části prodejních prostor.

Spínací jednotka pro dálkové ovládání se spínačem pro zapnutí/vypnutí a s vestavěným prostorovým termostatem, obj. č. 412100

Slunce nad pracovištěm

REMKO – stropní topné systémy působí měkkým tepelným vlněním na principu slunečního záření. Neohřívají vzduch, nýbrž jen ozářený povrch. Mezi podlahou a stropem haly je pouze malý teplotní rozdíl. Příjemný tepelný pocit v oblasti podlahy zabraňuje prochladnutí nohou a zvyšuje pracovní výkonnost.
Topný systém pracuje zcela bezhlučně a nezpůsobuje nežádoucí víření vzduchu nebo prachu. Stropní topný systém zajišťuje dostatečné příjemné bodové teplo na ploše asi 6 × 4 metry (viz teplotní charakteristika).

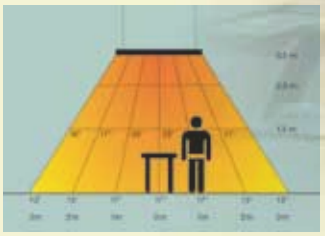

Teplotní údaje v závislosti na teplotě v místnosti 12 °C (WPS 3000)

Technické údaje

Typová řada		**WPS 2000**	**WPS 3000**
Oblast použití	cca m	6 x 4	6 x 4
Teplotní rozsah		viz teplotní profil	
Napájecí napětí	V/Hz	230/1~/50	
Příkon	kW	2,2	2,4
Jmenovitý proud	A	9,8	10,9
Min. montážní výška	m	2,50	2,50
Délka	mm	2000	2000
Šířka	mm	300	300
Výška	mm	80	80
Hmotnost	kg	22	22
Seriová barva		bílá	bílá
Obj. č.		1640200	410100

Příslušenství agregátu		
Závěsný systém sestávající z: 2 montážních úhelníků pro montáž na strop nebo pod energetickými lávkami, 2 závěsných řetízků s délkou 3,5 m, 2 stropních háků s hmoždinkami	součást dodávky	součást dodávky
Spínací jednotka pro dálkové ovládání se spínačem pro zapnutí/vypnutí a s vestavěným prostorovým termostatem, pro 1 topný systém	412100	412100
Spínací jednotka se spínačem pro zapnutí/vypnutí a s vestavěným prostorovým termostatem, pro 2-6 topných systémů	412200	412200

Ostatní příslušenství		
Termostat do vlhka, **typ RT-1**, krytí IP 54, bez připojovacího příslušenství	1011240	1011240
Elektronický termostat do vlhka, **typ ETR-1** s displejem, krytí IP 54, bez připojovacího příslušenství	1011241	1011241

REMKO – stropní topné systémy se montují přímo nad vyhřívané plochy

Nejvhodnější výška pro zavěšení je 3,2 m. Montáž nad pracoviště se provádí pomocí závěsného zařízení. Stejně tak je možná integrovaná montáž do podhledů, stejně jako pod kabelové rozvody. Hlavní výhodou REMKO – topného systému je možnost jeho universálního nasazení. Při vytápění větších ploch nebo pracovišť je možné instalovat jako stavebnici více topných jednotek do řad. Odpadá nákladná realizace komínů pro odtah spalin. REMKO – stropní topné systémy nevyžadují údržbu.

PODSTROPNÍ VENTILÁTORY DIFERENCIÁLNÍ REGULACE TEPLOTY

Série DVL a ATR ideální doplněk k teplovzdušným topným systémům

REMKO DVL

Podstropní ventilátor snižuje náklady na energii. Využívá teplo uniklé do horních částí vysokých hal

Díky tepelnému vztlaku stoupá teplo vzhůru. Následek: nevyužité teplo se shromažďuje v oblasti stropu. Díky podstropnímu ventilátoru REMKO – DVL 140 můžeme tento ztracený tepelný potenciál přivést znovu z oblasti stropu na pracovní plochu. Díky tomuto způsobu „zpětného využití tepla“ je ušetřena cenná topná energie.

- Vysoký vzduchový výkon
- Dlouhá životnost
- Nehlučný provoz
- Minimální příkon
- Jednofázový střídavý motor (IP 44), bezporuchový a bezúdržbový pro dlouhodobý provoz
- Bílá skříň s vypalovaným nátěrem
- Závěs s výkyvnou trubkou tlumící vibrace
- Jednoduchá montáž
- Volitelně regulované otáčky

REMKO ATR-3

Plně automatický diferenční teplotní regulátor, ideální doplněk podstropního ventilátoru

Díky spojení plně automatického diferenčního regulátoru a podstropního ventilátoru REMKO je opět využit teplý vzduch stoupající ke stropu.
Regulace pracuje se dvěma čidly: jedno je umístěno ve výši pracovní plochy, druhé pod stropem haly. Pokud teplota klesne pod předem nastavené požadované hodnoty, zapnou se podstropní ventilátory a teplý vzduch z prostoru pod stropem je transportován dolů.

- Optimální přizpůsobení
- Jednoduchá obsluha
- Přesné regulační oblasti
- Digitální programování

Úspora energie až 30 %

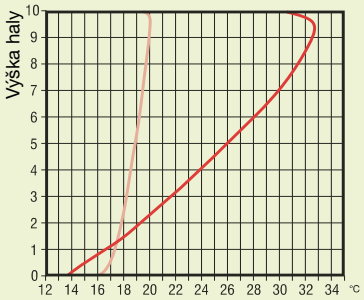

– Teplota bez DVL
– Teplota s DVL

Výpočet energetických úspor

- $\frac{\Delta t \text{ s DVL}}{\Delta t \text{ bez DVL}}$ $\quad \frac{18 - (-12) + 1{,}5}{18 - (-12) + (10 \times 1{,}5)}$
- $\frac{\Delta t + 1{,}5}{\Delta t + (H \times 1{,}5)}$ $\quad \frac{31{,}5}{45}$

Δt = vnitřní prostorová teplota - normální venkovní teplota

Příklad

- 18 °C vnitřní prostorová teplota
- -12 °C normální venkovní teplota
- 10 m výška haly

REMKO ATR-3

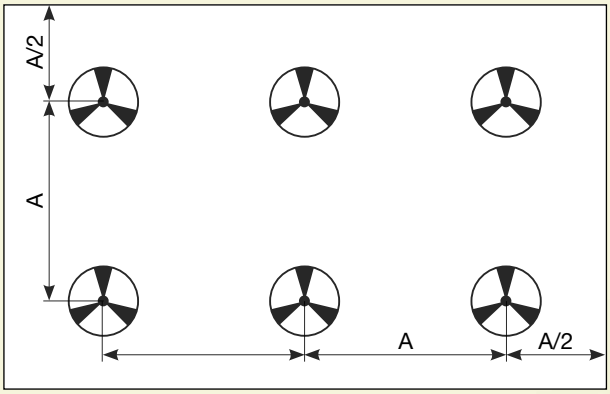

Důležitý montážni pokyn: *Dle bezpečnostních předpisů nesmí minimální vzdálenost mezi podlahou a listem vrtule být menší než 2,5 m*

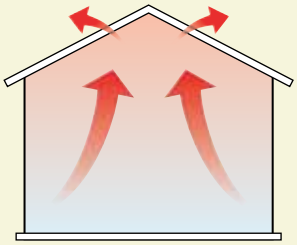

Díky přirozené cirkulaci teplého vzduchu proudí podstatná část tepelné energie ke stropu místnosti.

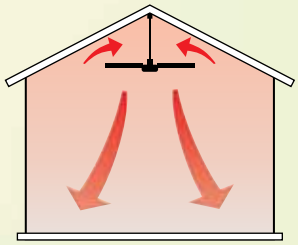

Použitím podstropních ventilátorů DVL bude nahoru proudící teplo rovnoměrně prouděním vzduchu tlačeno dolů.

Technické údaje

Stropní ventilátor		**DVL 140**
Vzduchový výkon	m^3/h	15 000
Počet otáček max.	m^{-1}	290
Napájecí napětí	V/Hz	230/1~/50
Příkon	Watt	60
Půměr vrtulí	mm	1420
Montážní výška	mm	690
Hmotnost	kg	9,5
Obj. č.		570400

Plně automatický diferenciální regulator teploty , typ TR-2, s teplotním čidlem, krytí IP 54, max. 10 agregátů	**TR-2**
Obj. č.	1011291
Plně automatický diferenciální regulator teploty , typ TR-3, s teplotním čidlem, krytí IP 54, max. 14 agregátů	**ATR-3**
Obj. č.	1011290

Ostatní příslušenství	
Teplotní čidlo pro plně automatický provoz s kontrolou podstropní teploty	1011230
Plynulý regulátor otáček, **typ DR-1**, max. 4 agregáty	1011294
Plynulý regulátor otáček, **typ DR-3**, max. 8 agregátů	1011296

Dimenzování podstropních ventilátorů

Při dimenzování podstropních ventilátorů musí být respektovány stavební předpisy. Následující vzorce jsou pouze přibližnými vzorci. Nesmí být překročena maximální výška haly 14 m.

Dimenzování

- Počet jednotek DVL = $\frac{\text{Plocha haly}}{\text{Výška haly x 20}}$
- Vzdálenost jednotek DVL A = $\sqrt{\text{Výška haly x 20}}$

Příklad

- Hala 40 x 30 m, výška 10 m
- Počet jednotek DVL = $\frac{40 \times 30}{10 \times 20}$

  = **6 ventilátorů**
- Vzdálenost jednotek DVL A = $\sqrt{10 \times 20}$

  = **14,14 metrů**

REMKO – ORGANIZACE ROZŠÍŘENÁ V EVROPĚ

... a jediná ve vaší blízkosti.
Využijte našich zkušeností a konzultací.

Konzultace

Díky intenzivním školením předáváme naše odborné znalosti našim spolupracovníkům a zákazníkům. To nám přináší pověst více než dobrého a spolehlivého dodavatele. REMKO je partner, který může vyřešit vaše problémy.

Prodej

REMKO poskytuje nejen dobře vybudovanou obchodní síť doma i v zahraničí, ale i kvalifikované odborníky v prodeji. Zástupci firmy REMKO jsou obchodníci, kteří dokáží poskytnout i odbornou pomoc v oblastech teplovzdušného vytápění, odvlhčování a klimatizace.

Služba zákazníkům

Naše přístroje pracují precizně a spolehlivě. Přesto se někdy může vyskytnout porucha, a pak jsou na místě naše služby zákazníkům. Naše zastoupení vám zaručuje stálý, rychlý a spolehlivý servis. Mimo prodeje jednotlivých agregátů nabízíme našim zákazníkům dodávky systémů na klíč včetně projekčního a inženýrského zabezpečení.

REMKO, spol. s r. o.
Teplovzdušná, odvlhčovací
a klimatizační zařízení
Prodej – montáž – servis – pronájem

areál Letov
Beranových 65
199 02 Praha 9 – Letňany
Tel/fax: 234 313 263
Tel: 283 923 089
Mobil: 602 354 309
E-mail remko@remko.cz
Internet www.remko.cz

Technické změny vyhrazeny